FICHA TÉCNICA

Rotoplast

CóDIGO
ECCN085

Código	DYD-FR07
Versión	1
Fecha actualización	23/09/2014

Nombre del producto:	**Colores disponibles**
TRAMPA DE GRASAS DE 105 LTS C.T.	Negro ● Azul ●

Línea [X] Agua [ ] Agro [ ] Aseo [ ] Vial [ ] Otra

DESCRIPCIóN DEL PRODUCTO

- Es un tanque con una disposición de accesorios de tal forma que las grasas queden retenidas en la superficie por ser mas livianas que el agua, evitando que pasen al tanque séptico.
- Tiene protección UV.
- Son resistentes a la corrosión.

INFORMACIóN BÁSICA

Capacidad volumétrica (LTS)	Capacidad de carga (Kg)	Dimensiones (Cm)	Materiales	Proceso de fabricación
105	105	Ø68 x 56	Polietileno Lineal	Rotomoldeo

CERTIFICACIóN Y GARANTÍA

Rotoplast certifica que este producto es fabricado con los más altos estándares de Calidad y es elaborado dando cumplimiento a todas las disposiciones de tipo legal que apliquen, acorde a los lineamientos del sistema de gestión de Calidad de ROTOPLAST, bajo la norma ISO 9001:2015 y que cuenta con **(3) años** de garantía siempre que el producto sea utilizado en las condiciones de uso recomendadas por el fabricante ROTOPLAST.

***NOTA:** Las reparaciones por servicio, tienen 6 meses de garantía

LISTA DE ACCESORIOS

Pieza	Cantidad
Trampa de grasas de 105 Lts S.T	1
Tapa 105	1

***No incluye accesorios**

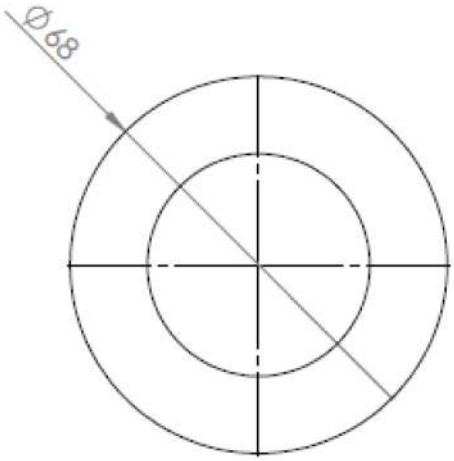

Unidades en cm
Medidas aproximadas

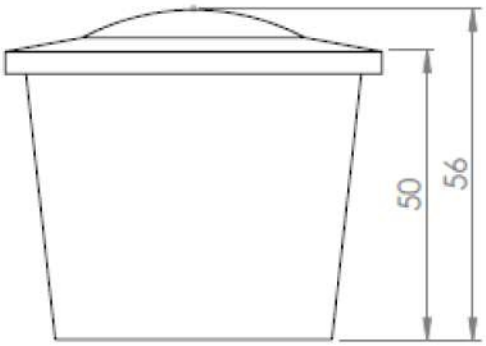

Rotoplast
Sede Administrativa y Comercial
Cra 42 N. 53-175 Autopista Sur / Itagüí - Colombia
Planta Industrial
Parque Industrial La Brizuela Km. 22 Autopista Medellín - Bogotá / Guarne - Colombia
PBX: (604) 448 1101 / Línea gratuita de atención al cliente: 018000420100
www.rotoplast.com.co

FICHA TÉCNICA

Rotoplast

CóDIGO
ECCN048

Código	DYD-FR07
Versión	1
Fecha actualización	23/09/2014

Nombre del producto:	**Colores disponibles**
TRAMPA DE GRASAS DE 250 LTS C.T.	Negro ● Azul ●

Línea [X] Agua [ ] Agro [ ] Aseo [ ] Vial [ ] Otra

DESCRIPCIóN DEL PRODUCTO

- Es un tanque con una disposición de accesorios de tal forma que las grasas queden retenidas en la superficie por ser mas livianas que el agua, evitando que pasen al tanque séptico.
- Tiene protección UV.
- Son resistentes a la corrosión.

INFORMACIóN BÁSICA

Capacidad volumétrica (LTS)	Capacidad de carga (Kg)	Dimensiones (Cm)	Materiales	Proceso de fabricación
250	250	Ø88 x 83	Polietileno Lineal	Rotomoldeo

CERTIFICACIóN Y GARANTÍA

Rotoplast certifica que este producto es fabricado con los más altos estándares de Calidad y es elaborado dando cumplimiento a todas las disposiciones de tipo legal que apliquen, acorde a los lineamientos del sistema de gestión de Calidad de ROTOPLAST, bajo la norma ISO 9001:2015 y que cuenta con **(3) años** de garantía siempre que el producto sea utilizado en las condiciones de uso recomendadas por el fabricante ROTOPLAST.

***NOTA:** Las reparaciones por servicio, tienen 6 meses de garantía

LISTA DE ACCESORIOS

Pieza	Cantidad
Trampa de grasas de 250 Lts S.T	1
Tapa 250	1

***No incluye accesorios**

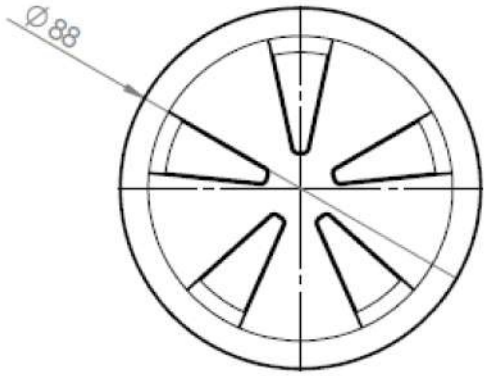

Unidades en cm
Medidas aproximadas

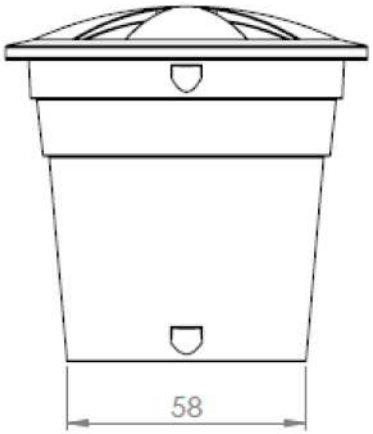

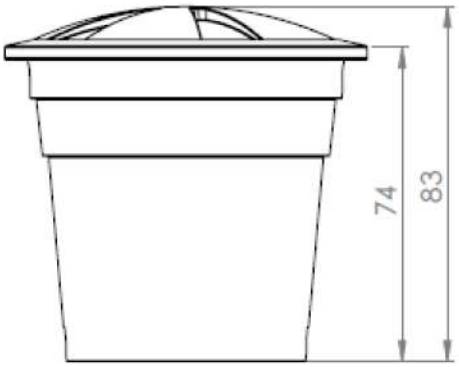

Rotoplast
Sede Administrativa y Comercial
Cra 42 N. 53-175 Autopista Sur / Itagüí - Colombia
Planta Industrial
Parque Industrial La Brizuela Km. 22 Autopista Medellín - Bogotá / Guarne - Colombia
PBX: (604) 448 1101 / Línea gratuita de atención al cliente: 018000420100
www.rotoplast.com.co

FICHA TÉCNICA

Rotoplast

CóDIGO
ECCN046

Código	DYD-FR07
Versión	1
Fecha actualización	23/09/2014

Nombre del producto:	Colores disponibles
TRAMPA DE GRASAS 500 LTS C.T.	Negro ● Azul ●

Línea [X] Agua [ ] Agro [ ] Aseo [ ] Vial [ ] Otra

DESCRIPCIóN DEL PRODUCTO

- Es un tanque con una disposición de accesorios de tal forma que las grasas queden retenidas en la superficie por ser mas livianas que el agua, evitando que pasen al tanque séptico.
- Tiene protección UV.
- Son resistentes a la corrosión.

INFORMACIóN BÁSICA

Capacidad volumétrica (LTS)	Capacidad de carga (Kg)	Dimensiones (Cm)	Materiales	Proceso de fabricación
500	500	Ø108 x 108	Polietileno Lineal	Rotomoldeo

CERTIFICACIóN Y GARANTÍA

Rotoplast certifica que este producto es fabricado con los más altos estándares de Calidad y es elaborado dando cumplimiento a todas las disposiciones de tipo legal que apliquen, acorde a los lineamientos del sistema de gestión de Calidad de ROTOPLAST, bajo la norma ISO 9001:2015 y que cuenta con **(3) años** de garantía siempre que el producto sea utilizado en las condiciones de uso recomendadas por el fabricante ROTOPLAST.

***NOTA:** Las reparaciones por servicio, tienen 6 meses de garantía

LISTA DE ACCESORIOS

Pieza	Cantidad
Trampa de grasas de 500 Lts S.T	1
Tapa 500	1

***No incluye accesorios**

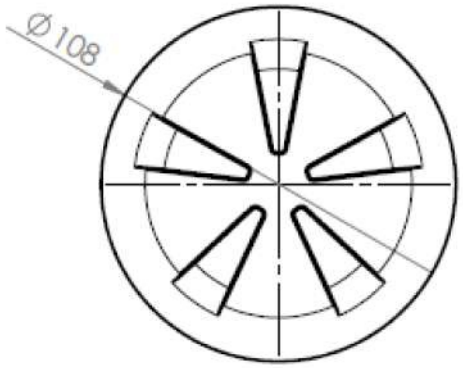

Unidades en cm
Medidas aproximadas

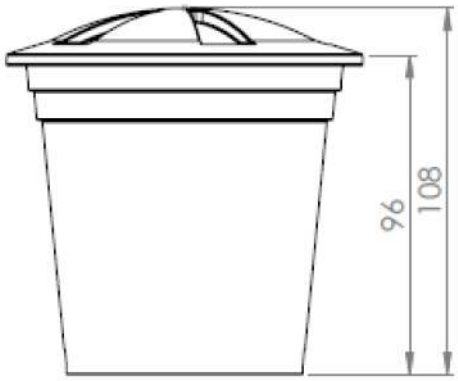

Rotoplast
Sede Administrativa y Comercial
Cra 42 N. 53-175 Autopista Sur / Itagüí - Colombia
Planta Industrial
Parque Industrial La Brizuela Km. 22 Autopista Medellín - Bogotá / Guarne - Colombia
PBX: (604) 448 1101 / Línea gratuita de atención al cliente: 018000420100
www.rotoplast.com.co

FICHA TÉCNICA

Rotoplast

CóDIGO
ECCN045

Código	DYD-FR07
Versión	1
Fecha actualización	23/09/2014

Nombre del producto:	Colores disponibles
TRAMPA DE GRASAS 1000 LTS C.T.	Negro ● Azul ●

Línea [X] Agua [ ] Agro [ ] Aseo [ ] Vial [ ] Otra

DESCRIPCIóN DEL PRODUCTO

- Es un tanque con una disposición de accesorios de tal forma que las grasas queden retenidas en la superficie por ser mas livianas que el agua, evitando que pasen al tanque séptico.
- Tiene protección UV.
- Son resistentes a la corrosión.

INFORMACIóN BÁSICA

Capacidad volumétrica (LTS)	Capacidad de carga (Kg)	Dimensiones (Cm)	Materiales	Proceso de fabricación
1000	1000	Ø137 x 140	Polietileno Lineal	Rotomoldeo

CERTIFICACIóN Y GARANTÍA

Rotoplast certifica que este producto es fabricado con los más altos estándares de Calidad y es elaborado dando cumplimiento a todas las disposiciones de tipo legal que apliquen, acorde a los lineamientos del sistema de gestión de Calidad de ROTOPLAST, bajo la norma ISO 9001:2015 y que cuenta con **(3) años** de garantía siempre que el producto sea utilizado en las condiciones de uso recomendadas por el fabricante ROTOPLAST.

***NOTA:** Las reparaciones por servicio, tienen 6 meses de garantía

LISTA DE ACCESORIOS

Pieza	Cantidad
Trampa de grasas de 1000 Lts S.T	1
Tapa 1000	1

***No incluye accesorios**

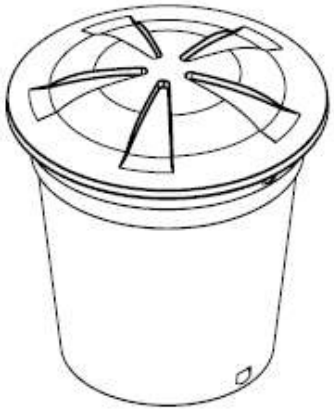

Unidades en cm
Medidas aproximadas

Rotoplast
Sede Administrativa y Comercial
Cra 42 N. 53-175 Autopista Sur / Itagüí - Colombia
Planta Industrial
Parque Industrial La Brizuela Km. 22 Autopista Medellín - Bogotá / Guarne - Colombia
PBX: (604) 448 1101 / Línea gratuita de atención al cliente: 018000420100
www.rotoplast.com.co